Bedienungsanleitung

WätaS Niedertemperatur-Heizkörper mit Lüfterunterstützung (Serie NTHK)

1. Sicherheitshinweise



- Nur mit 230 V Netzspannung betreiben.
- Schutzleiter (PE) muss stets verbunden sein – Schutzklasse I.
- Lüftungsschlitze nicht verdecken – Brandgefahr!
- Gerät nicht mit Wasser reinigen, nur trocken oder leicht feucht abwischen.
- Vor Wartung oder Reinigung stets Netzstecker ziehen.
- Verwendung eines FI-Schutzschalters wird empfohlen.

2. Produktbeschreibung

Die Niedertemperatur-Heizkörper der Serie WätaS NTHK sind konzipiert für den Betrieb mit Wärmepumpen oder Brennwerttechnik bei niedrigen Vorlauftemperaturen ab 35 °C. Sie bieten eine hohe Heizleistung dank eines Lamellen-Wärmetauschers und werden durch ultraleise, elektrisch betriebene Lüfter unterstützt.

Merkmale:

- Thermostatsteuerung (manuell oder Smart-Home-fähig)
- Lüfterbetrieb in zwei Stufen (Schalterbedienung)
- 12 V Lüfterspannung, gespeist durch internen Transformator
- Steckerfertiger Anschluss an eine normale 230 V-Steckdose
- Montagepflicht an der Wand – das Gerät ist nicht freistehend nutzbar und muss mit 4 Schrauben befestigt werden

3. Aufbau & Anschlüsse

Thermostat:

- Drehrad oder App-Steuerung (modellabhängig)
- Einstellbar zwischen Stufe 1–5 (entspricht etwa 10–25 °C Raumtemperatur)

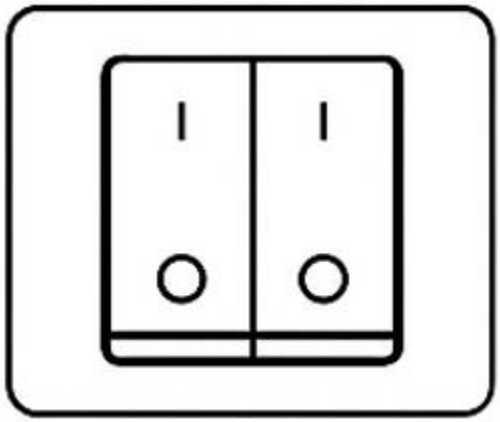

Lüfterschalter:

- Schalter 1 = Stufe 1 (leiser Dauerbetrieb)
- Schalter 2 = Stufe 2 (schnelleres Aufheizen)

Elektrischer Anschluss:

- Anschluss über Schuko-Stecker an 230 V
- Im Gerät integrierter Transformator wandelt 230 V AC auf 12 V DC
- Lüfter sind parallel geschaltet

4. Betrieb

1. Gerät an der Wand montieren – ausschließlich Wandmontage mit vier Schrauben zulässig.
2. Netzstecker einstecken, Gerät ist betriebsbereit.
3. Thermostat auf Wunschtemperatur einstellen.
4. Lüfter manuell zuschalten, wenn schnellere Raumaufheizung gewünscht wird.

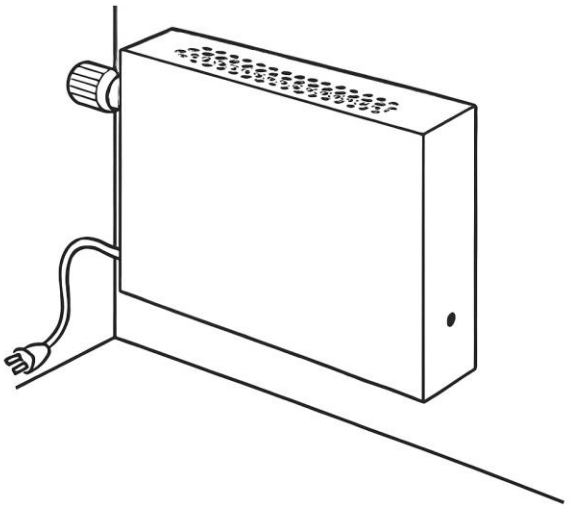

5. Reinigung & Wartung

- Lüftergitter regelmäßig von Staub befreien, z. B. mit Staubsauger.
- Kein Wasser verwenden!
- Bei ungewöhnlichen Geräuschen oder Fehlern: Netzstecker ziehen, Fachpersonal kontaktieren.

6. Technische Daten (bei 38 °C Vorlauftemperatur)

Modell	Lüfter-anzahl	Heizleistung (W) bei ΔT 5K	Stromverbrauch	Geräuschpegel pro Einzellüfter
NTHK 50-60-16-4L	4	416 W	6,0 W	≤ 26 dB(A)
NTHK 50-80-16-6L	6	593 W	9,0 W	≤ 26 dB(A)
NTHK 50-100-16-8L	8	770 W	12,0 W	≤ 26 dB(A)
NTHK 50-120-16-10L	10	947 W	15,0 W	≤ 26 dB(A)
NTHK 50-150-16-14L	14	1213 W	21,0 W	≤ 26 dB(A)

7. Normen und Zulassungen

- EN 16430-1 bis -3: Heizkörper mit integrierten Lüftern – Anforderungen, Prüfung, Deklaration
- EN 60335-1: Sicherheit elektrischer Geräte
- EN 62233, EN 50564: EMV, Energieverbrauch
- Hinweis: Die EN 442 ist nicht relevant für diese Bauart und wurde daher gestrichen.

8. Smart-Home Integration

Für die Steuerung per App scannen Sie bitte folgenden QR-Code, um die Smart Life App herunterzuladen: