Kopiervorlage: Anfrage Lamellenwärmetauscher

Per Fax an: 03 73 60 - 69 49-69 ***Per E-Mail an: vertrieb@waetas.de***

Zubehör (allgemein)

☐ Entlüftung / Entleerung

Kernrohr

☐ Edelstahl
☐ Kupfer
☐ Stahl

Lamelle

☐ Aluminium
☐ Kupfer
☐ Edelstahl

Rahmen

☐ Stahl, verzinkt
☐ Edelstahl
☐ Aluminum

Anschluss

☐ Rotguss / Innengewinde
☐ Rotguss / Außengewinde
☐ Stahl* / Edelstahl** / Innengewinde
☐ Stahl* / Edelstahl** / Außengewinde
☐ Vorschweißflansch
☐ Gewindeflansch
☐ Losflansch*
☐ Glatt

* nur in Verbindung mit Kupferkernrohr
** nur in Verbindung mit Edelstahlkernrohr

Abmessungen

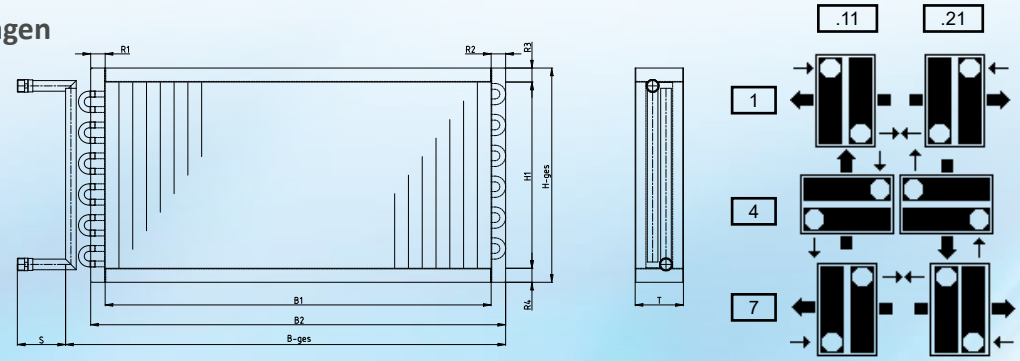

B1	B2	B-ges	H1	H-ges	T	R1	R2	R3	R4	S

Zubehör
(nur für Kühler und Direktverdampfer)

☐ Tropfenabschneider
☐ Abtropfwanne
☐ Sifon
☐ Gehäuse
☐ Gehäuse isoliert

Luftrichtung

111	711	411
121	721	421

Leistungsdaten

Luftvolumenstrom (m³/h):	m³/h		
Temperatur Eintritt + Luftfeuchte in %:	°C		%
Temperatur Austritt:	°C		
Vorlauf Temp. / Rücklauf Temp.:	°C		°C
Sole in % / Kältemittel:	%	R	
Dampf Temperatur / Druck:	°C		bar
Wasser Volumenstrom (m³/h):	m³/h		
Leistung (kW):	kW		